DURAVIT

Universal

Montage- und Pflegeanleitung	Brausestange, Brausesets
Mounting and care instructions	Shower rail, Shower Sets
Notice de montage et d'entretien	Colonne de douche, Sets de douche
Montage- en onderhoudshandleiding	Douchestang, Douche-sets
Instrucciones de montaje y conservación	Barra de teleducha, Juegos de teleducha
Istruzioni di montaggio e manutenzione	Sbarra doccetta, Set doccia
Manual de montagem e de tratamento	Barra de chuveiro, Conjuntos de duche
Monterings- og vedligeholdelsesvejledning	Brusestang, Brusesæt
Asennus- ja hoito-ohje	Suihkutanko, Suihkusetit
Monterings- og pleieanvisning	Dusjstang, Dusjsett
Monterings- och skötselanvisningar	Duschstång, Duschset
Paigaldus- ja hooldusjuhend	Dušitoru, Dušigarnituurid
Instrukcja montażu i pielęgnacji	Drążek prysznicowy, Zestawy prysznicowe
Руководство по монтажу и уходу	Душевая штанга, Душевые гарнитуры
Návod k montáži a ošetřování	Sprchová tyč, Sprchové sety
Návod na montáž a starostlivosť	Sprchová tyč, Sprchová súprava
Szerelési és ápolási útmutató	Keverőzuhany-rúd, Zuhanykészletek
Upute za montažu i održavanje	Šipka za tuš, Tuš setovi
Instrucțiuni privind montarea și întreținerea	Bară de duș, Seturi de duș
Navodila za montažo in nego	Drog za prho, Kompleti za prho
Ръководство за монтаж и поддръжка	Тръба за душ, Душ комплекти
Montāžas un kopšanas instrukcija	Dušas stienis, Dušas komplekti
Montavimo ir priežiūros instrukcija	Dušo strypas, Dušo komplektai
Montaj ve bakım talimatı	Duş borusu, Duş setleri
安装和保养说明	花洒杆，淋浴套件
설치 설명서 및 관리 안내서	샤워레일, 샤워기 세트
組立および保守説明書	シャワーバー, シャワーセット
دليل التركيب و التعليمات	قائم الدش, أطقم الدش

UV0600 003, # UV0600 004, # UV0680 001, # UV0680 002,
UV0680 003, # UV0680 004, # UV0682 006, # UV0682 007

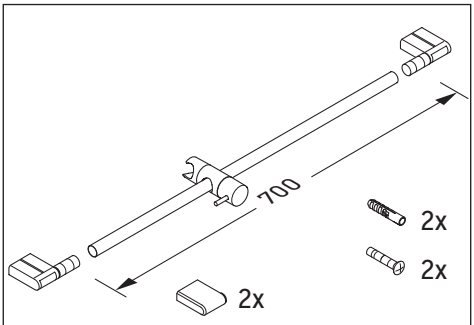

UV0600 003

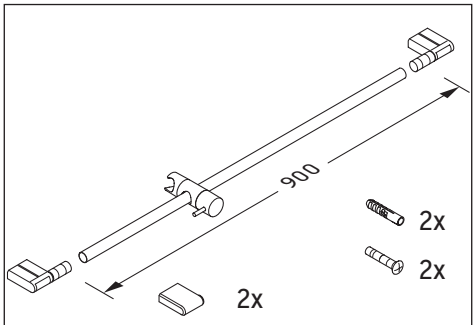

UV0600 004

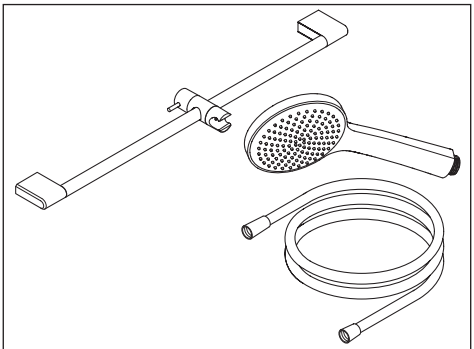

UV0680 001

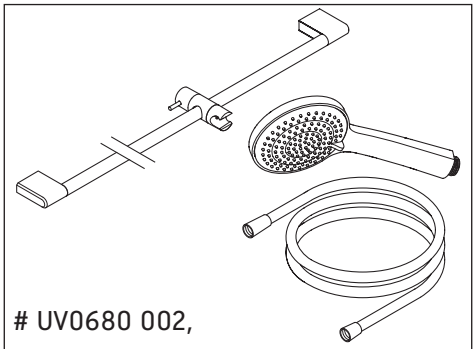

UV0680 002,
UV0682 006, # UV0682 007

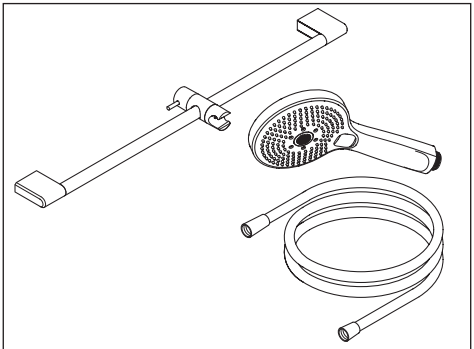

UV0680 003

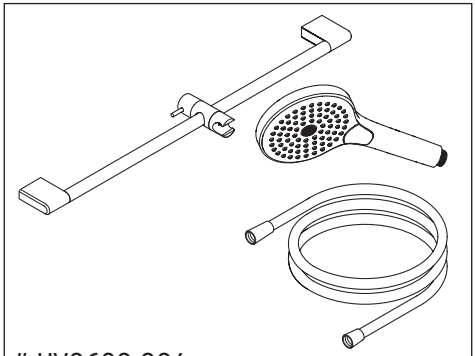

UV0680 004

1

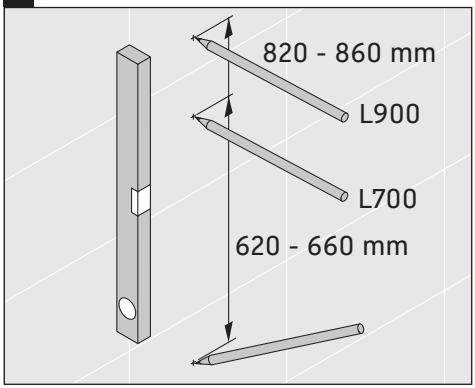

2

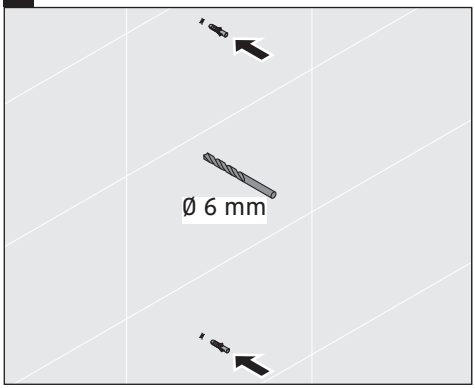

3

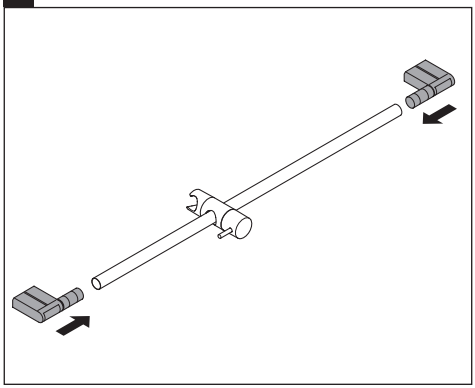

4

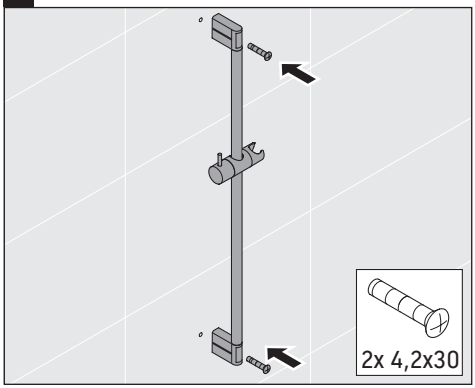

5

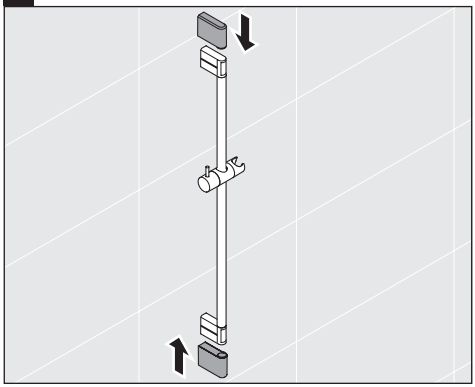

6

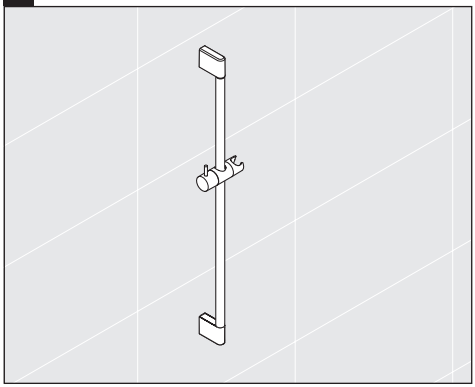

7

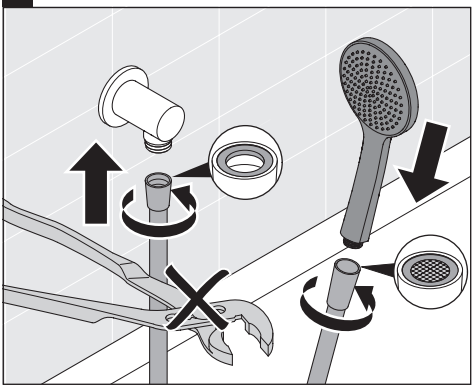

8

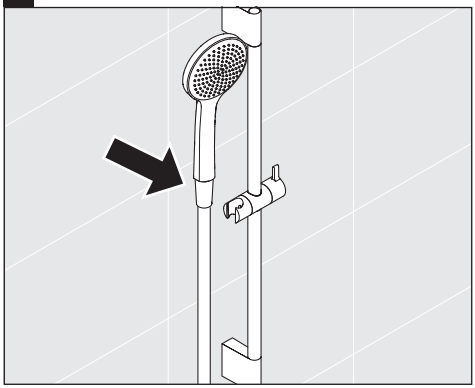

9

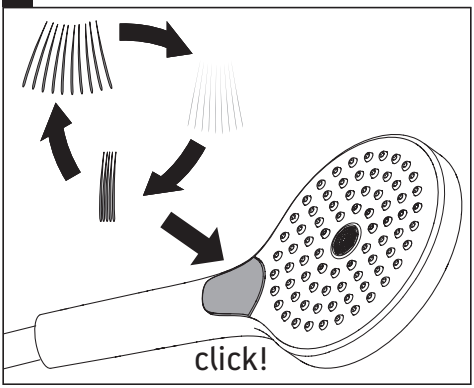

10

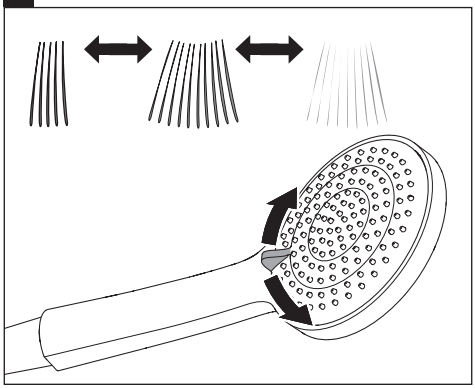

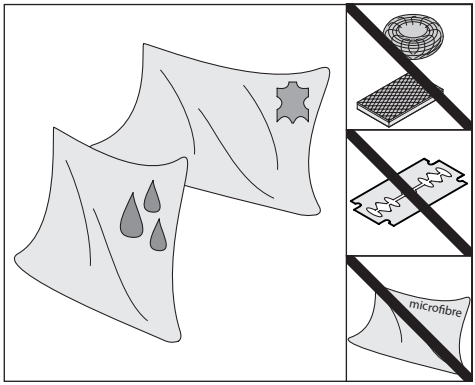

1

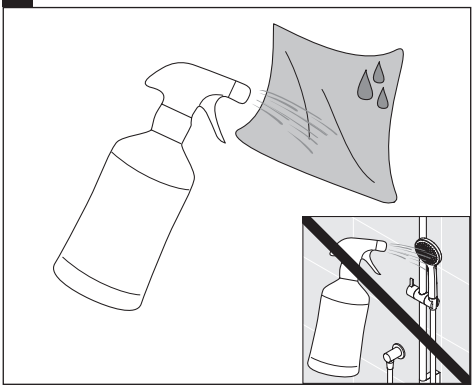

2

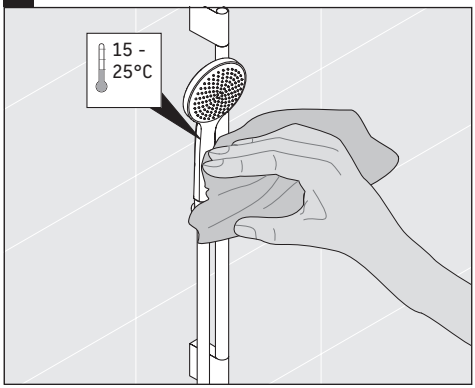

3

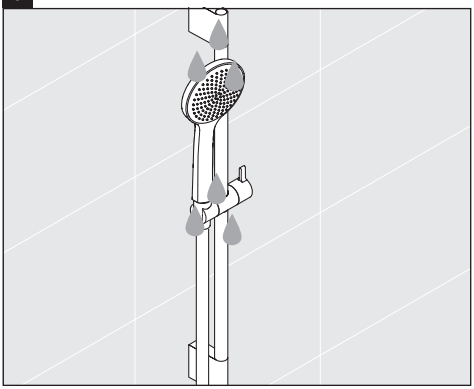

4

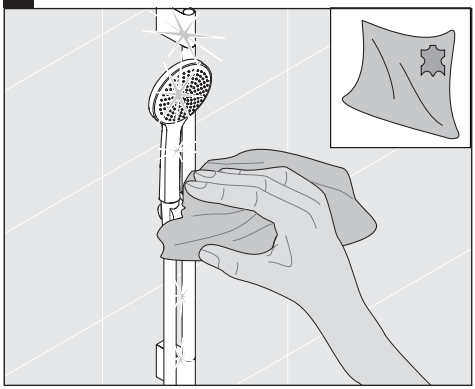

DURAVIT AG
P.O. Box 240
Werderstr. 36
78132 Hornberg
Germany
Phone +49 78 33 70 0
Fax +49 78 33 70 289
info@duravit.com
www.duravit.com

Order no. 57775/24.04.3 We reserve the right to make technical improvements and enhance the appearance of the products shown.